| 专业 Discipline | 签署 Signature | 专业 Discipline | 签署 Signature | 专业 Discipline | 签署 Signature | 专业 Discipline | 签署 Signature |
|---|---|---|---|---|---|---|---|
| 总图 CI | | 给水排水 PL | | 电气 EL | | 工艺 IE | |
| 建筑 AR | | 空调通风 HV | | 自控 IC | | | |
| 结构 ST | | 工业管道 PP | | 通信 IT | | | |

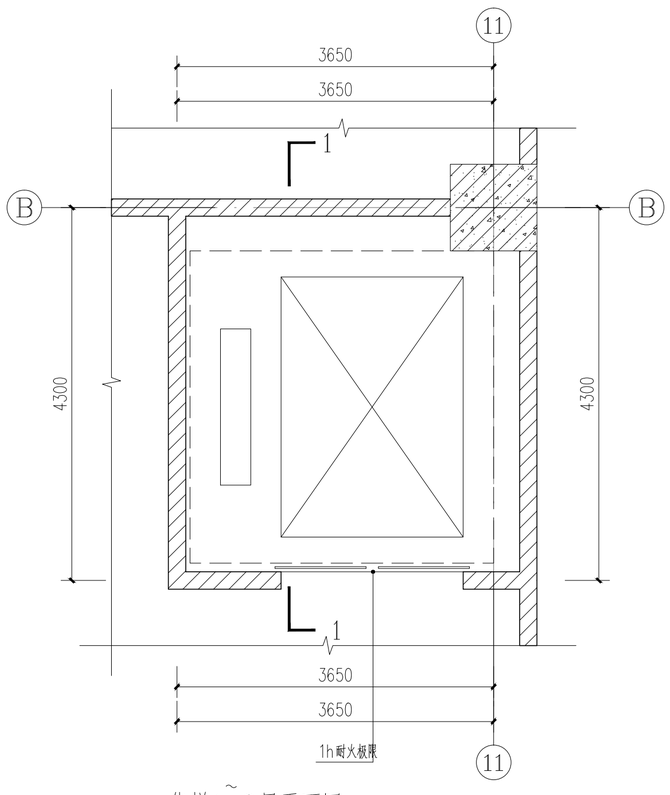


货梯1~2层平面图 1:50

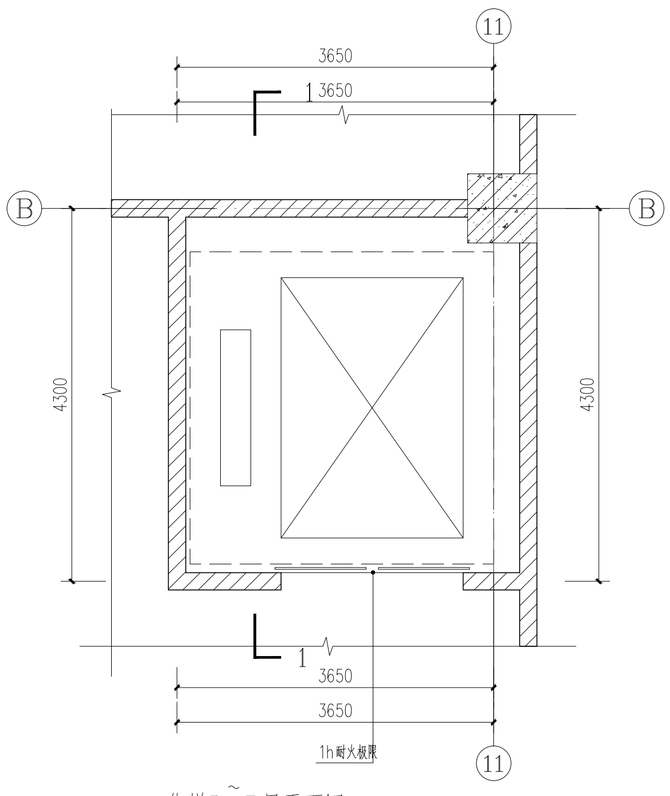


货梯3~5层平面图 1:50

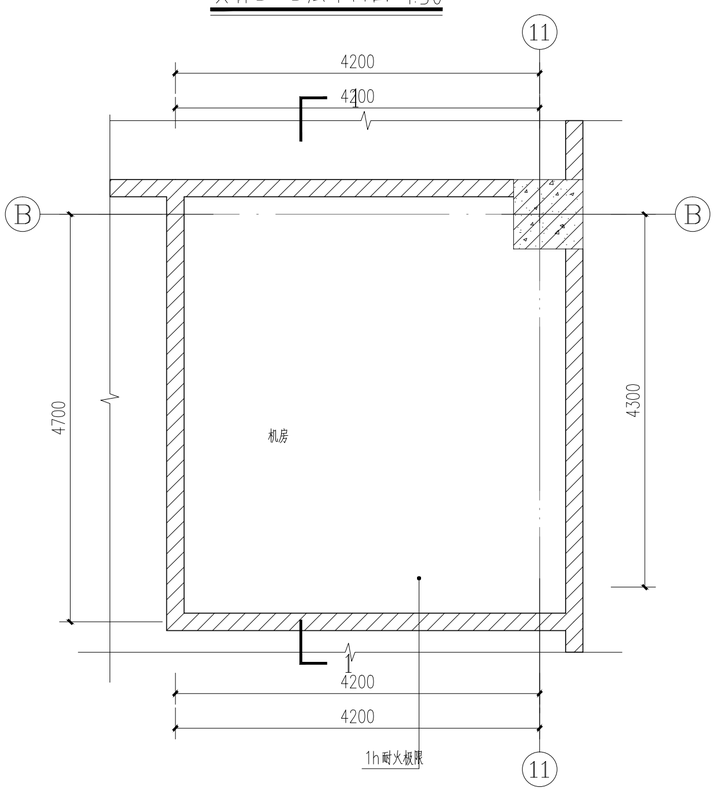


机房层平面图 1:50

| 电梯技术参数 | |
|---|---|
| 型 号 | - |
| 额定载荷 (kg) | 3500kg (货梯) |
| 额定速度 (m/s) | 0.5(m/s) |
| 轿厢内尺寸 (mm) | 2100X3000X2500 |
| 井道尺寸 (mm) | 3500X3600(mm) |
| 门洞尺寸 (mm) | 2300X2500 |
| 开门尺寸 (mm) | 2100X2500 |
| 楼层停靠数 | 5站5停 |
| 基坑深度 (mm) | 1600mm |
| 内部装修 | 业主自定 |
| 备注 | - |

说明:

1. 施工单位施工前，请与电梯供应商确认电梯尺寸无误后施工。
2. 电梯井道相关预埋件按电梯供应商提供施工。
3. 电梯井道设圈梁，圈梁间距不大于2m。
4. 电梯门的耐火极限不应低于1.0h,并应复核现行国家标准《电梯层门耐火试验 完整性、隔热性和热通量测定法》GB/T27903规定的完整性和隔热性要求的说明。

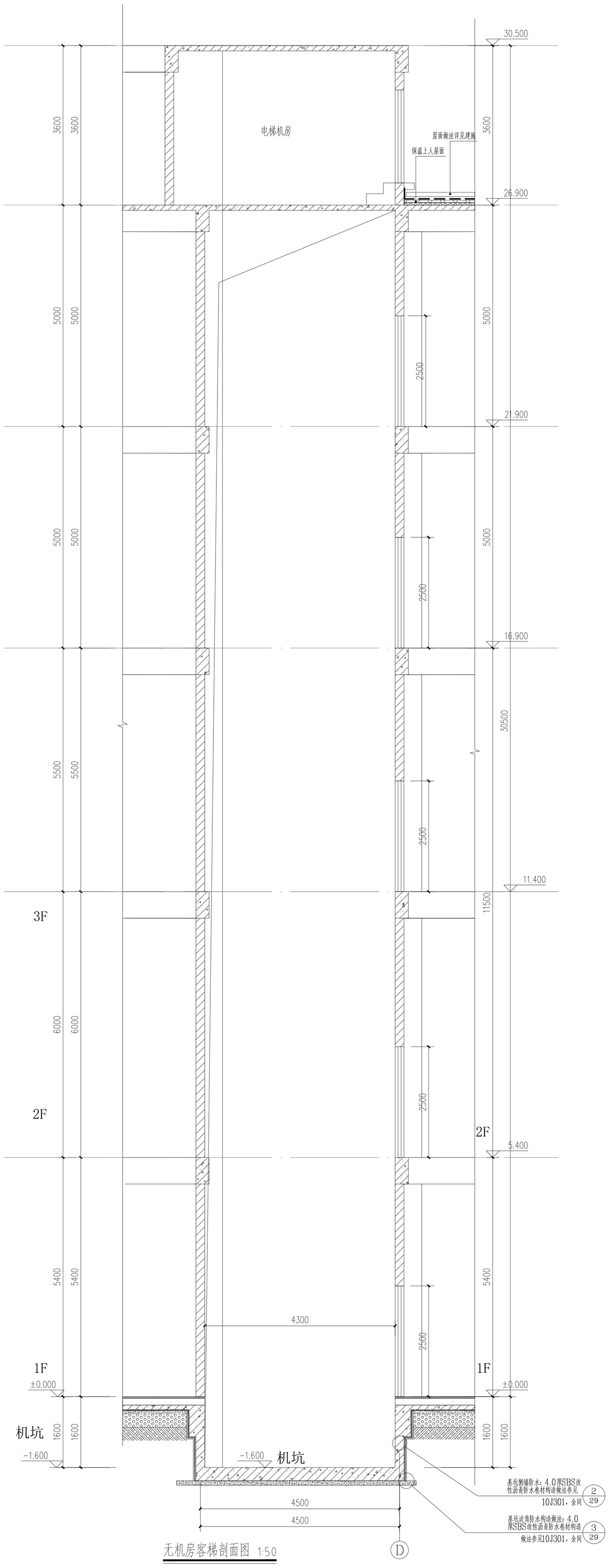


无机房客梯剖面图 1:50

| 设计 Designed By | 谢蕾 | 项目号 Project No. | 2019-1-25 |
|---|---|---|---|
| 校对 Checked By | 周超 | 设计阶段 Des. Stage | 施工图 |
| 审核 Reviewed By | 梁勤 | 专业 Discipline | 建筑 |
| 审定 Approved By | - | 比例 Scale | 1:50 |
| 总设计师 Design Manager | 杨诚 | 张号 Sheet No. | 22 |
| 项目负责人 Project Manager | 梁勤 | | |
| 图号 Drawing No. | GXD-AR02-DE05-01 | | |

设计单位 DESIGNER
信息产业电子第十一设计研究科技工程股份有限公司
The IT Electronics Eleventh Design & Reserch Institute Scientific and Technological Engineering Corporation Ltd.
中国 成都 都江堰双林路 甲251
NO. 251 Shuanglin Rd. Xinhuo Avenue. Chengdu, China
邮编：610021 P.C. 610021
设计证号：A151000523
建设单位 OWNER
成都光明光学元件有限公司
项目名称 PROJECT NAME
光明光学智能终端精密光学元器件新厂房建设项目
图纸名称 DRAWING TITLE：
2#生产厂房—建筑
货梯大样图

注册执业师 Professional Engineer
出图印章 PRINT STAMP
注册执业印章 REGISTERED STAMP

| 版本 REV. | 版本说明 DESCRIPTION | 日期 DATE |
|---|---|---|
| 0 | 施工图 | 2020.01 |