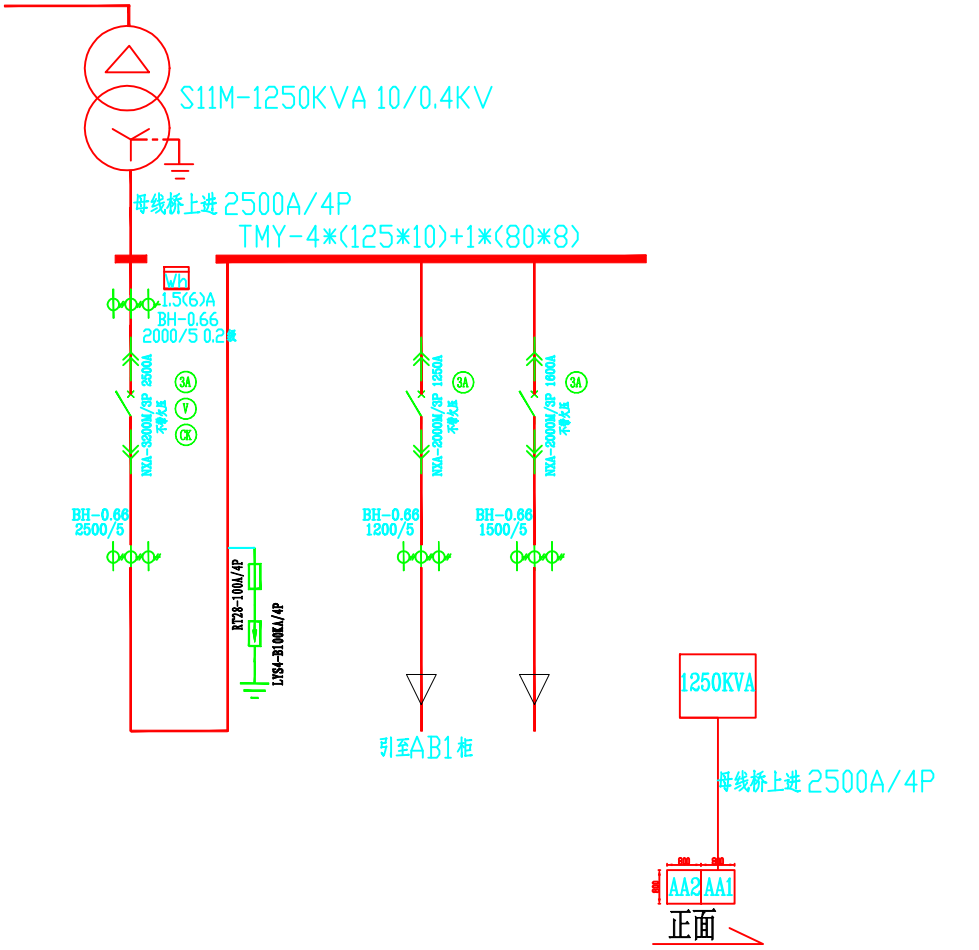

1、柜体颜色按RAL7035（浅托灰或计算机灰）。

低压屏编号	AA1	AA2
低压屏型号	GCS	GCS
低压屏外型尺寸(WxDxH)	800x800x2200	800x800x2200
用 途	进线断路器柜	出线柜
回路名称		
装置容量(KW)/计算电流(A)		
出线电缆规格		
备 注		