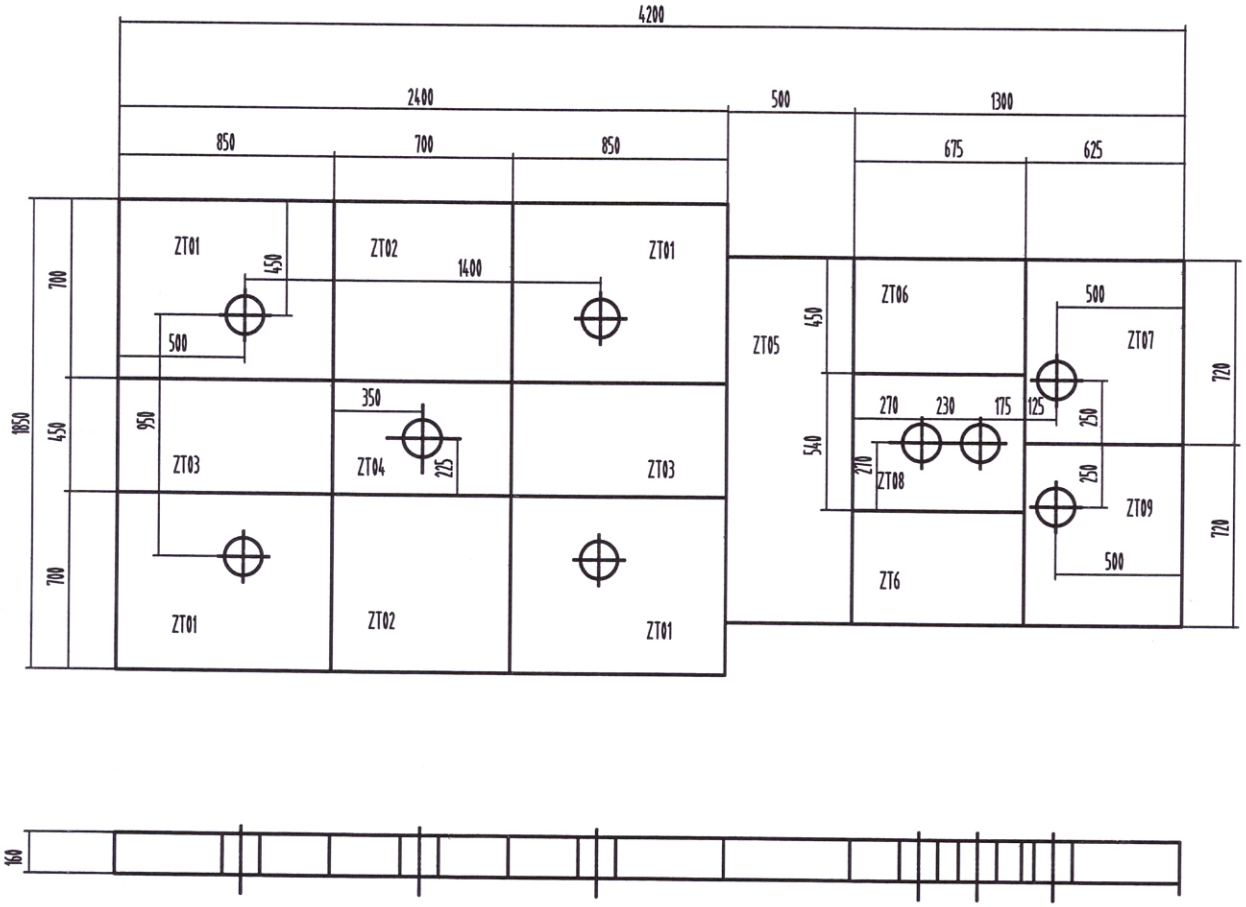

序号	代号	图号	名称	数量	材料	单件	总计	备注
10			合计	15				
9	ZT09		地底大砖	1	瓷土			
8	ZT08		地底大砖	1	瓷土			
7	ZT07		地底大砖	1	瓷土			
6	ZT06		地底大砖	2	瓷土			
5	ZT05		地底大砖	1	瓷土			
4	ZT04		地底大砖	1	瓷土			
3	ZT03		地底大砖	2	瓷土			
2	ZT02		地底大砖	2	瓷土			
1	ZT01		地底底砖	4	瓷土			

设计		日期	35号线地土砖	图号	
审核				比例	1:10
工艺				共 张	第 张
标准化				浙江耀光照明光材料责任公司	
审定					
批准					

会签栏

专业	签字	日期
建筑		
结构		
电气		
暖通		
给排水		

底图总号

日期 签字

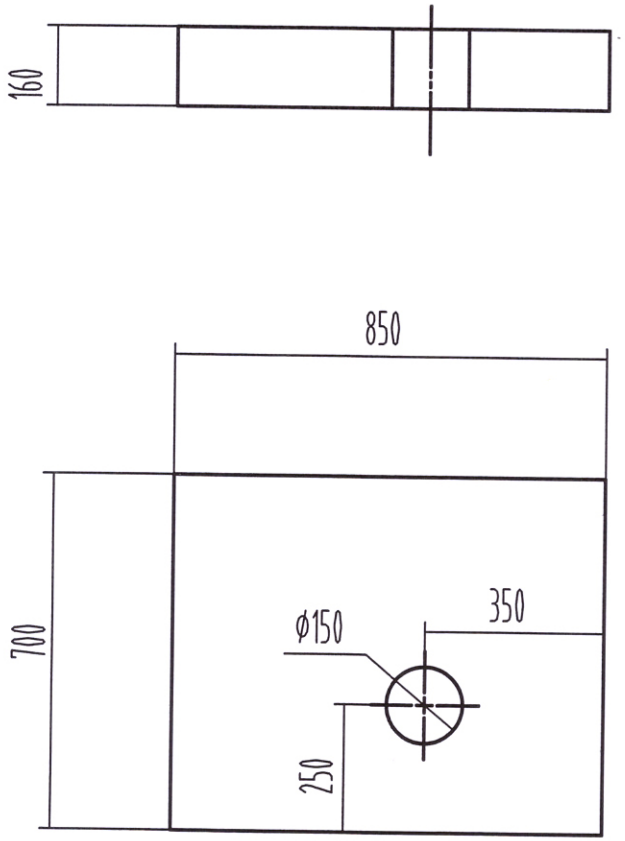

						ZT1		35号线粘土大砖
标记	处数	分区	更改文件号	签名	年月日			
设计			标准化			阶段标记	数量	重量
							4	
审核								
工艺			批准			共 张 第 2 张		都江堰光明光电材料责任公司

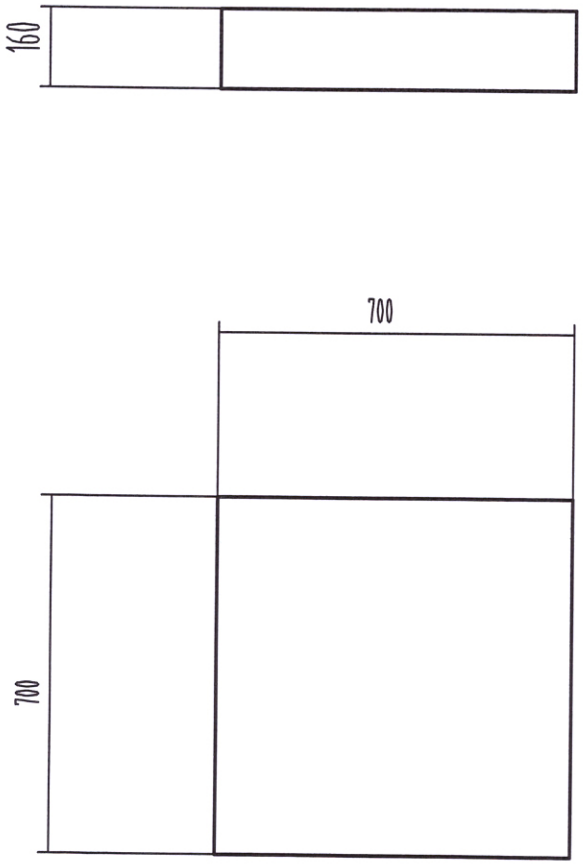

						ZT2		35号线粘土大砖
标记	处数	分区	更改文件号	签名	年月日			
设计			标准化		2007.07.31	阶段标记	数量	重量
审核							2	
工艺			批准			共 张 第 张		都江堰光明光电材料责任公司

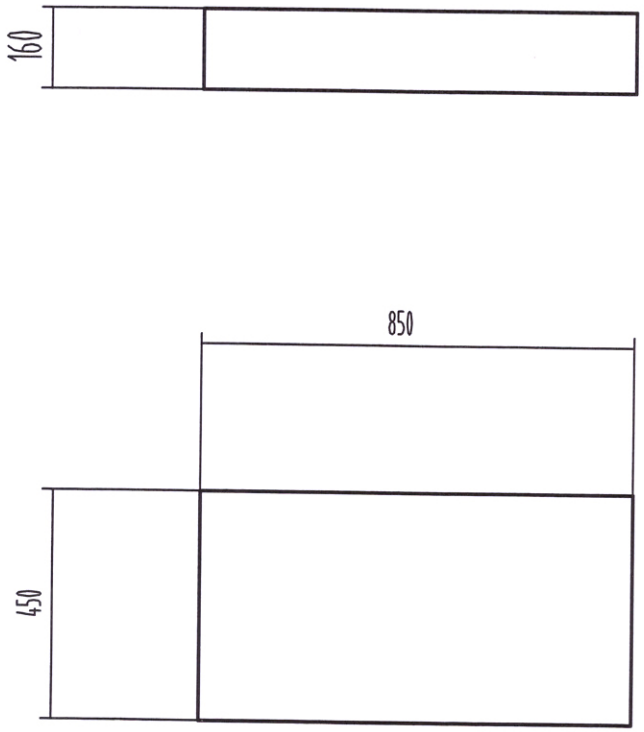

						ZT3		35号线粘土大砖
标记	处数	分区	更改文件号	签名	年.月日.			
设计			标准化		2023.07.31	阶段标记	数量	重量
							2	
审核								
工艺			批准			共 张 第 张		都江堰光明光电材料责任公司

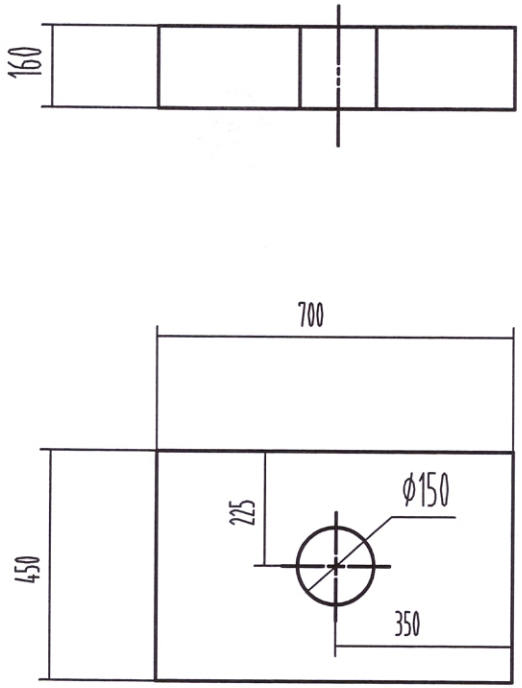

						ZT4		35号线粘土大砖
标记	处数	分区	更改文件号	签名	年月日			
设计			标准化		2005.07.31	阶段标记	数量	重量
审核							1	
工艺			批准			共 1 张 第 5 张		都江堰光明光电材料责任公司

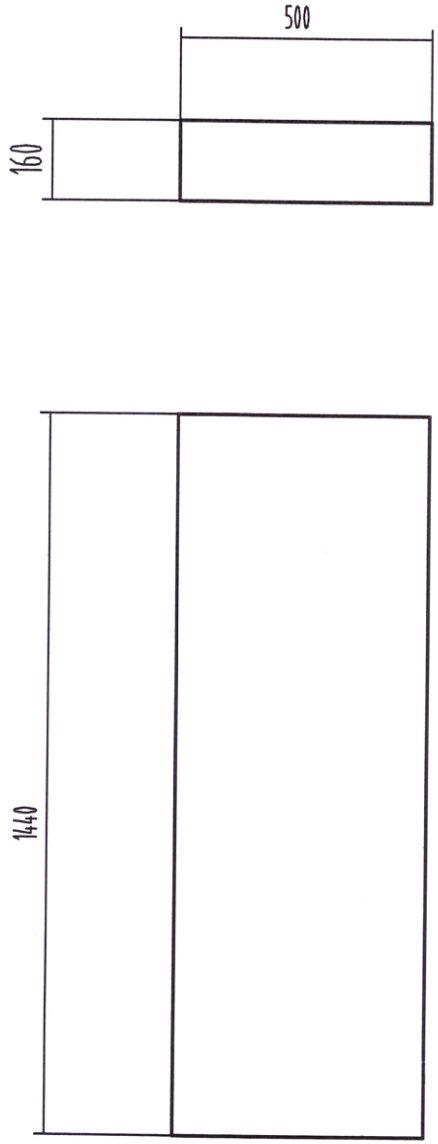

						ZT5		35号线粘土大砖
标记	处数	分区	更改文件号	签名	年月日			
设计			标准化		2025.07.31	阶段标记	数量	重量
							1	
审核						共 10 张 第 6 张		都江堰光明光电材料责任公司
工艺			批准					

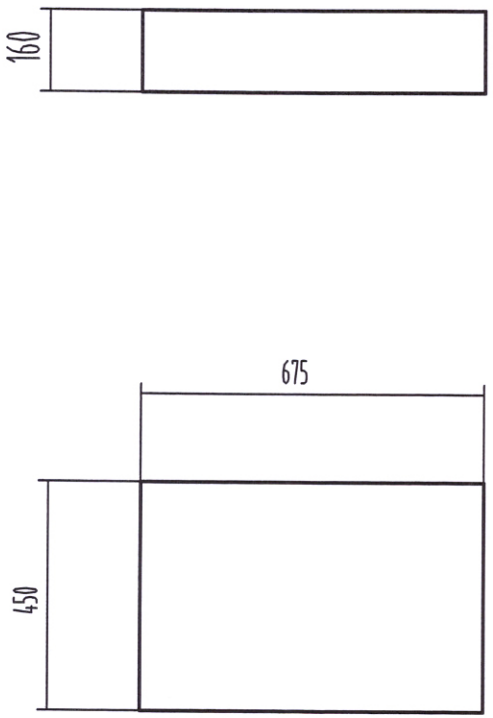

						ZT6		35号线粘土大砖
标记	处数	分区	更改文件号	签名	年月日			
设计			标准化		2025.07.31	阶段标记	数量	重量
							2	
审核								都江堰光明光电材料责任公司
工艺			批准			共 10 张 第 7 张		

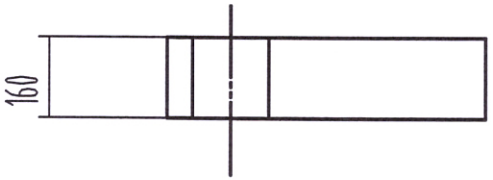

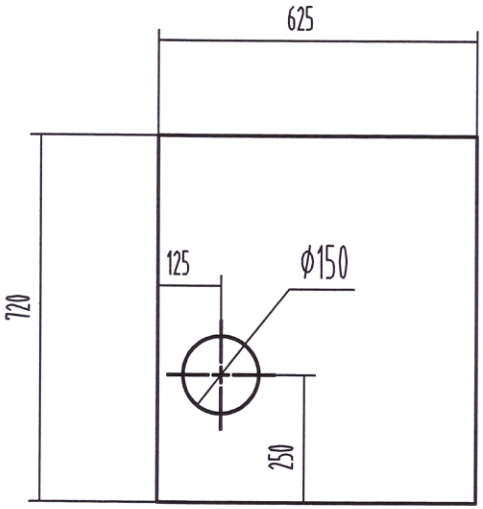

						ZT7		35号线粘土大砖
标记	处数	分区	更改文件号	签名	年月日			
设计			标准化		2005.07.31	阶段标记	数量	重量
审核							1	
工艺			批准			共 10 张 第 8 张		都江堰光明光电材料责任公司

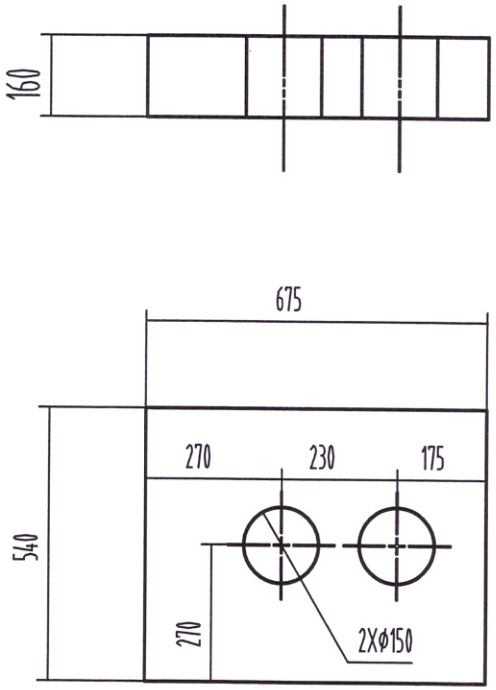

						ZT8		35号线粘土大砖
标记	处数	分区	更改文件号	签名	年月日			
设计			标准化		2025.07.31	阶段标记	数量	重量
							1	
审核								都江堰光明光电材料责任公司
工艺			批准			共 张 第 张		

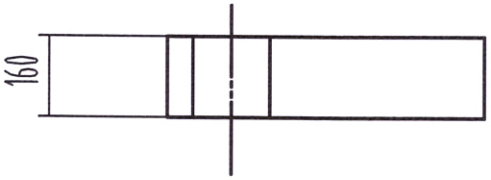

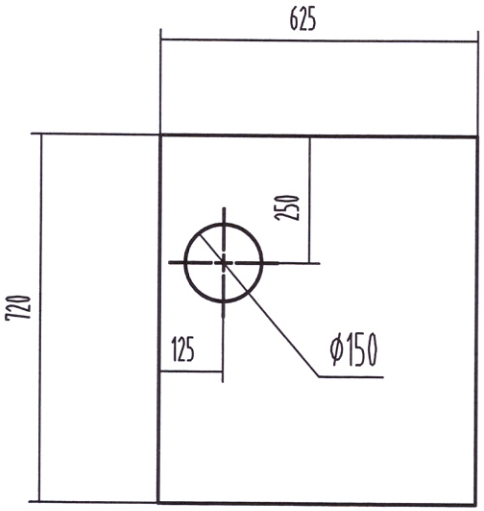

						ZT9		35号线粘土大砖
标记	处数	分区	更改文件号	签名	年月日			
设计			标准化		2025.07.31	阶段标记	数量	重量
审核							1	
工艺			批准			共 张	第 张	都江堰光明光电材料责任公司